ТПП Ф1801.01.30.00.002

Перв. примен.

Справ. №

Ra 3,2 (√)

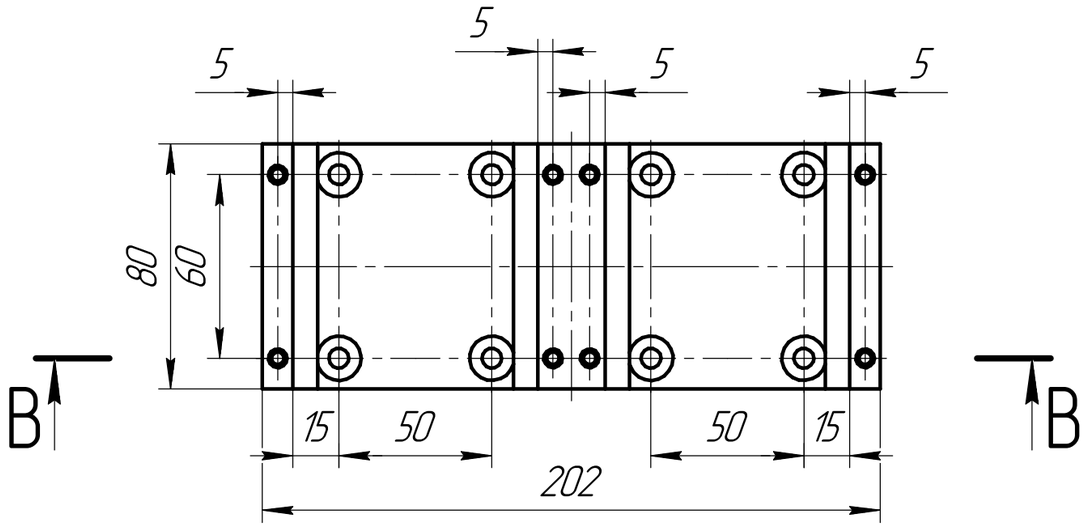

В–В(1:1)

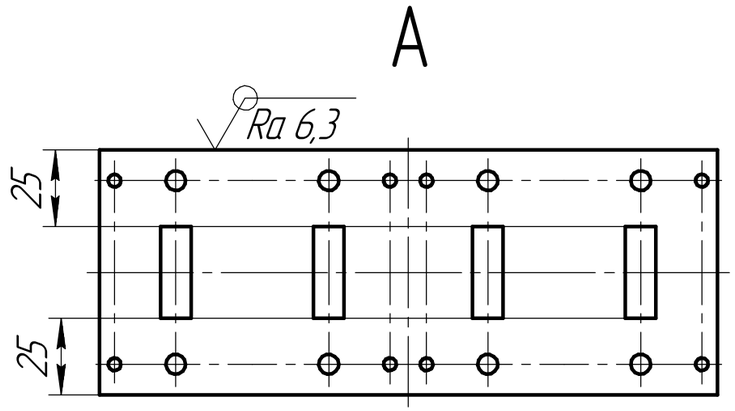

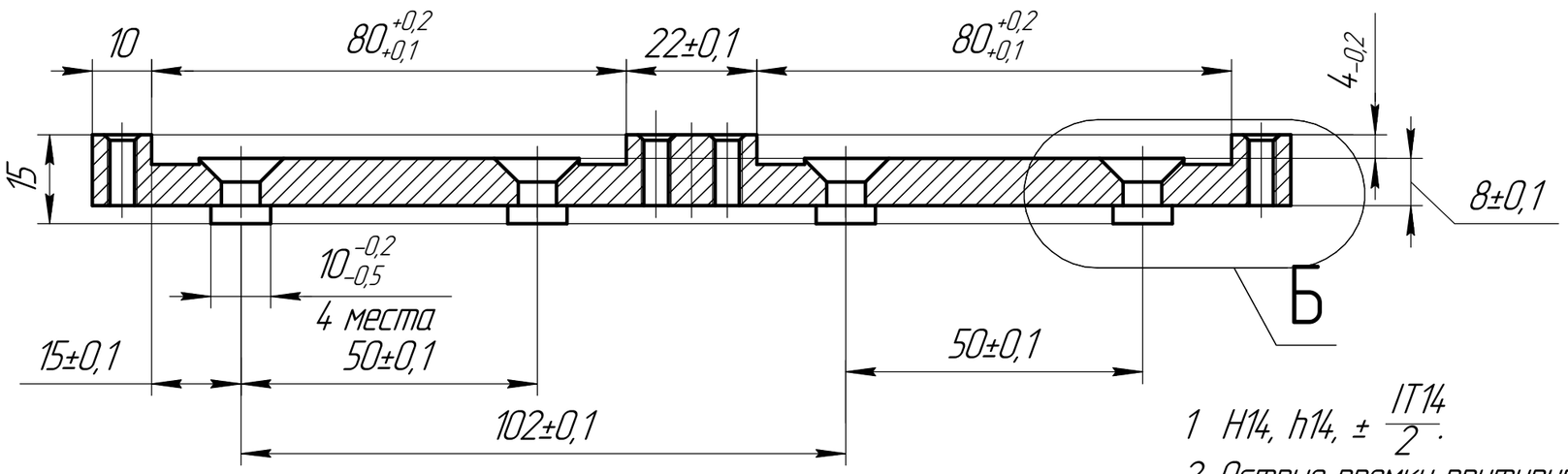

Б(1:1)

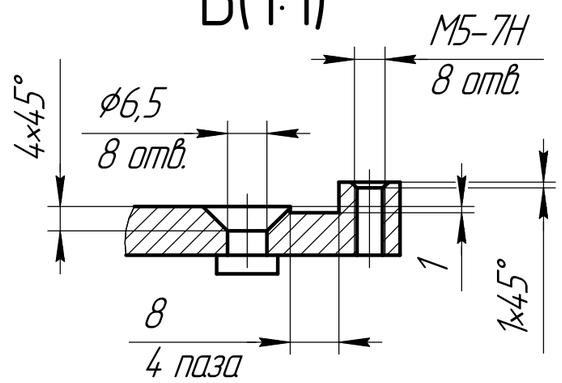

А

1 H14, h14, $\pm\frac{IT14}{2}$.

2 Острые промки притупить.

3 Покрытие Ц9б для Ст3.

4 Допускается изготавливать из Д16.

Изм.	Лист	№ докум.	Подп.	Дата	ТПП Ф1801.01.30.00.002		
Разраб.		Радкин С.А.			Площадка привода	Лит. / Масса 1,09 / Масштаб 1:2	
Пров.						Лист / Листов 1	
Т.контр.		.					
Н.контр.					Ст3сп ГОСТ 380-2005	ООО "ЗМ-ИНЖИНИРИНГ"	
Утв.							

Подп. и дата

Инв. № дубл.

Взам. инв. №

Подп. и дата

Инв. № подл.

Копировал

Формат А3